2022年度　シニアリーグ２部順位決定戦 2023. 2 ～ 2023. 3

新日本スポーツ連盟　神奈川県サッカー協議会

プレーオフ トーナメント

1位 アトレチコエスペルト
2位 タウンマーレ40
3位 キャプテンバーイ
4位 fc agreable

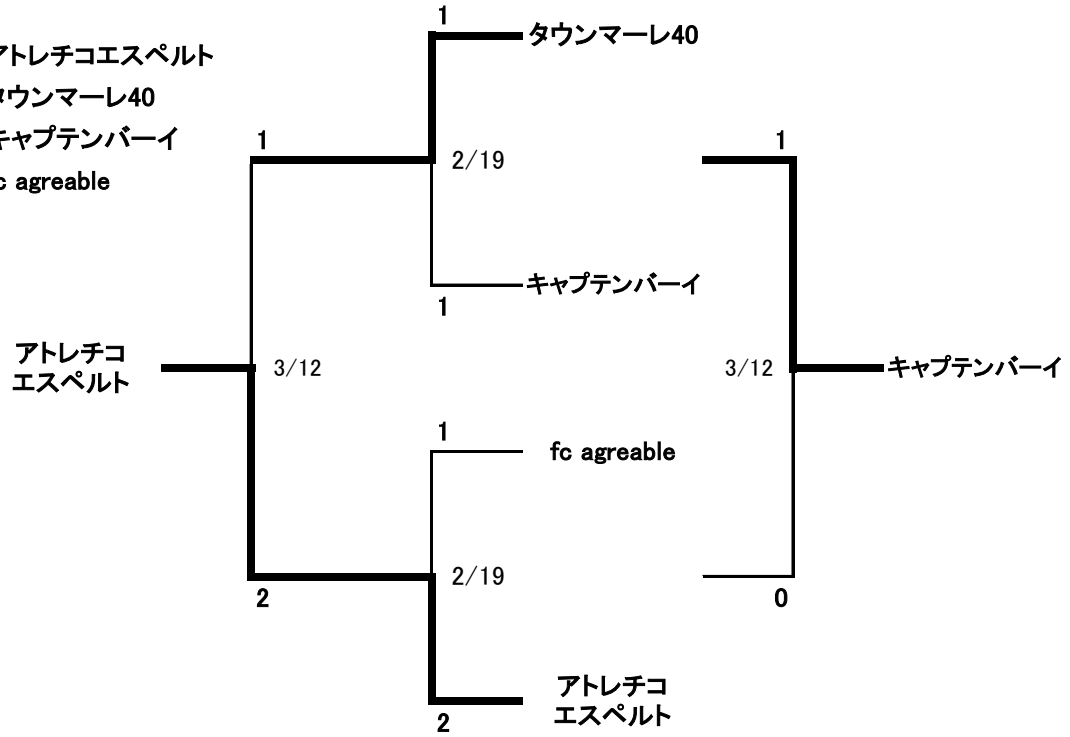

プレーオフ トーナメント
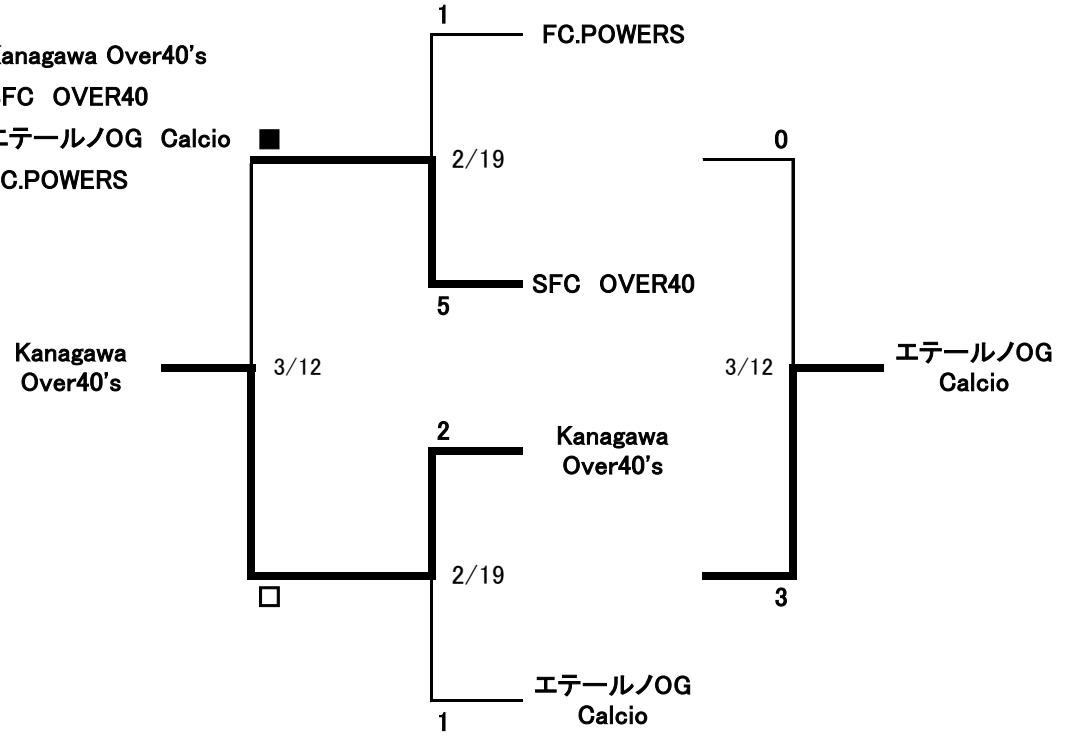
5位 Kanagawa Over40's
6位 SFC　OVER40
7位 エテールノOG　Calcio
8位 FC.POWERS